PALAZZANI

disegno tecnico ▪ technical drawing

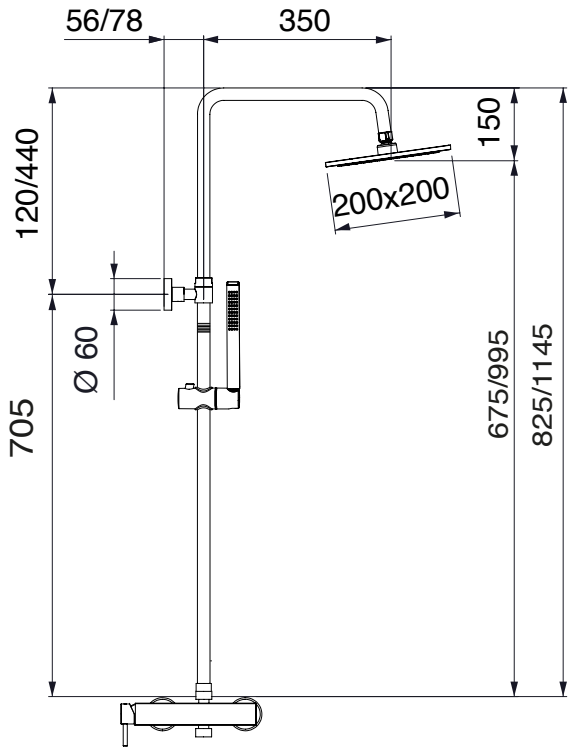

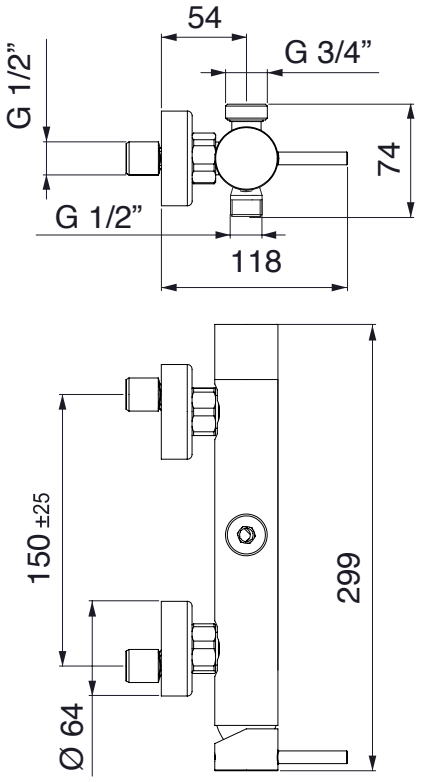

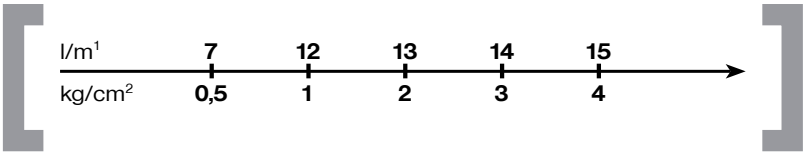

disegno tecnico ▪ technical drawing

docce

022263